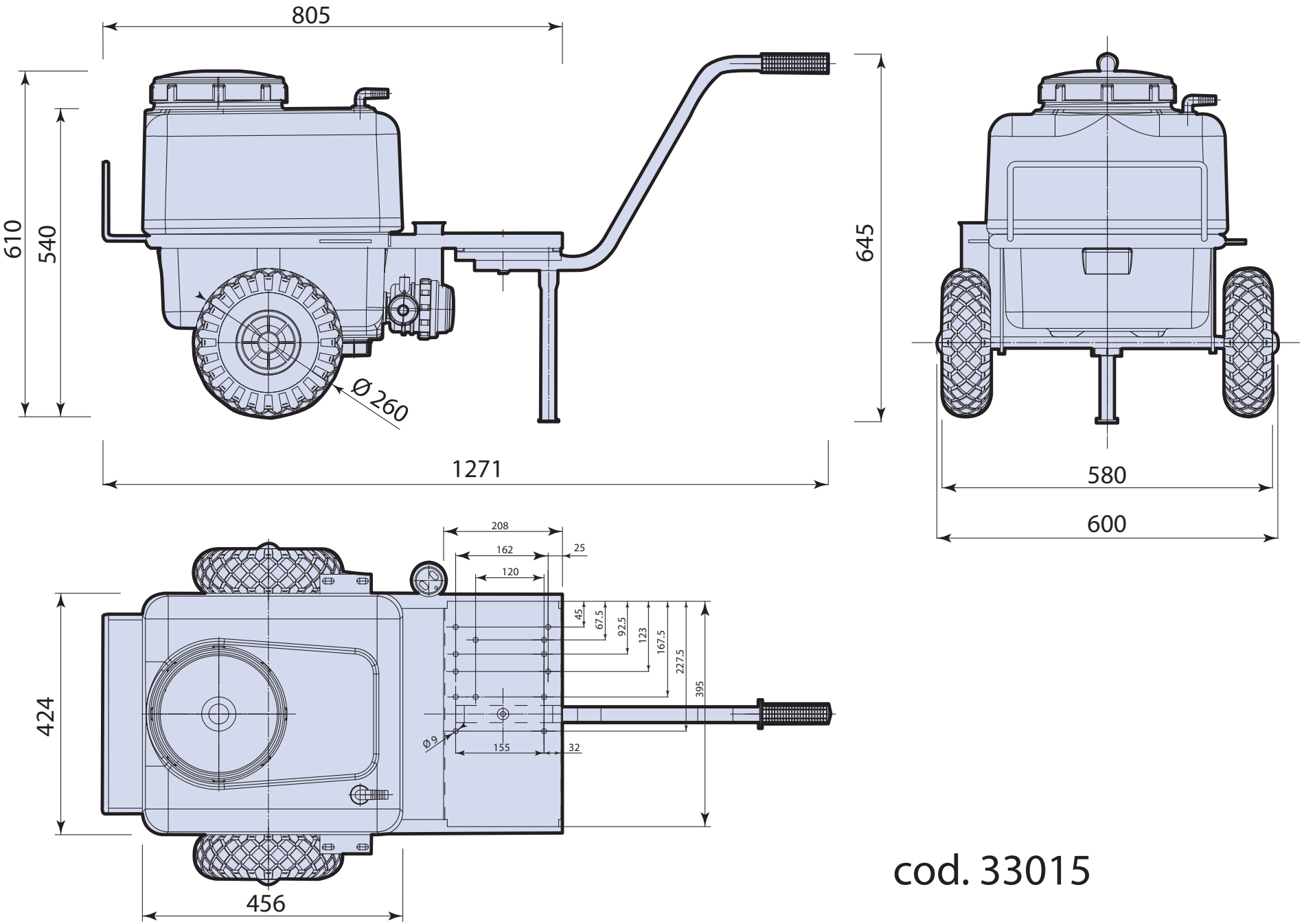
805
610
540
645
Ø 260
1271
580
600
208
162
25
120
45
67.5
92.5
123
167.5
227.5
395
424
Ø9
155
32
456

cod. 33015